Tracklights

PRODUKT NEUHEIT

ARTEKO LED

TR x3

Farbwiedergabeindex (CRI)	RA>80, RA>90
Farbkonsistenz	SDCM 3
Lichtstromerhalt	L80B10 bei 50.000 h @ T_a max.
Schaltzyklen	> 1 Mio.
Einschaltverzögerung	<1 Sek.
Anlaufzeit	keine
Umgebungstemperatur (T_a)	0° bis +30°C
Betriebsspannung	230 Volt, 50 Hz AC
Schutzart	IP20
Erschütterungsempfindlich	nein
UV-/IR-Licht	nein
Halbstreuwinkel	17°, 24°, 31°, 54°
Dimmbarkeit	optional
Chip	Lumileds
Gehäusemantel	Aluminium
Gehäusefarbe	weiß, schwarz, silber

Merkmale

- offenes Tracklight für 3-Phasen-Schienen-Systeme
- einfache werkzeuglose Montage
- unterschiedliche Halbstreuwinkel
- hocheffizienter Aluminiumreflektor
- In-Track-Treiber
- Wabengitter (optional)
- Frontfolie (optional)

- Einsatzempfehlung: Handel

Material

Aluminium, Kunststoff.

Treiber

Intern.

Garantie

5 Jahre.

Lichtsteuerung

Optional:

DALI

BESTELL-OPTIONEN

LICHTFARBE		HALBSTREUWINKEL	GEHÄUSEFARBE
827	927	17°	weiß
830	930	24°	schwarz
840	940	31°	silber
		54°	

Modell	Leistung	max. Lichtstrom LED in lm bei Lichtfarbe 840	Netto-Gewicht in kg
TR x3-28	28 W ± 10%	3.400	0,800

Lichtdiagramme, weitere Farben und technische Details auf Anfrage.

TECHNISCHE ÄNDERUNGEN VORBEHALTEN

TR x3

Abmessung

TR x3

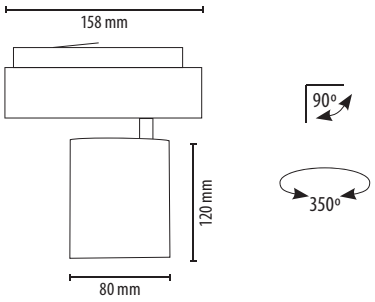

Lichtverteilung

17°

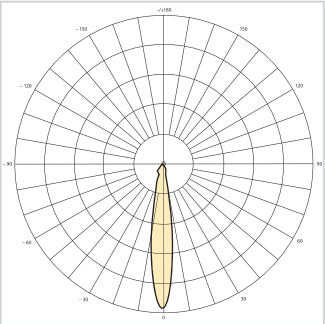

24°

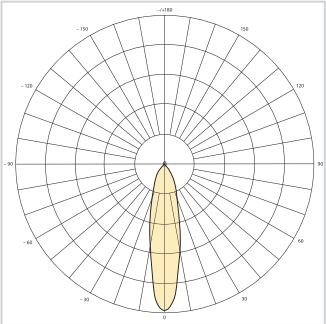

31°

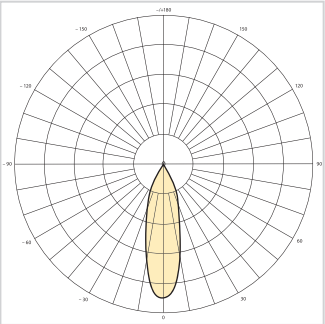

54°

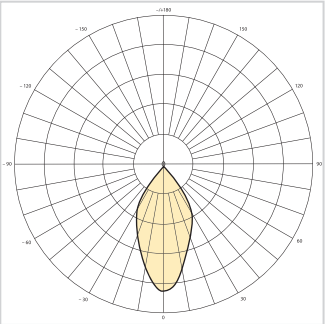

Treiber

19

CE RoHS

Normen:
EN 55015:2013 EN 61000-3-2:2014 EN 61000-3-3:2013 EN 61547:2009